Studio Tecnico Associato
MAGGI
Dott.Ing. MARCO MAGGI Dott.Ing. GIACOMO MAGGI
Via di Grecciano nell'Ones, n. 82 53045 Montepulciano (SI)
Tel/Fax 0578/756030 - email: studioassociatomaggi@gmail.com

Eugenio Felici Architetto
Studio di Architettura
Via Ricasoli, 28
52045 Foiano della Chiana (AR)
Tel. e fax 0575/649787 – cell. 347/4026794
eugeniofelici@libero.it – eugenio.felici@archiworldpec.it

Tutti i diritti riservati a termine di legge: vietata riproduzione questo disegno anche parzialmente senza l'autorizzazione dell'autore

COMUNE : MONTEPULCIANO	VIA : Strada per Chianciano	I PROGETTISTI
PROGETTO : PIANO PARTICOLAREGGIATO DI INIZIATIVA PRIVATO		
PROPRIETA' : SIG.RI NOCCHI ENRICO, GIORGINI IDILIA, PELLEGRINI VITTORIO		
TITOLO DISEGNO: IMPIANTI A RETE: LINEA TELEFONICA E ENERGIA ELETTRICA CON RELATIVI PARTICOLARI		
Tavola n. 09 / Tavole complessive 09	Data 01/08/2018	
Stato: PIANO DI LOTTIZZAZIONE AGGIORNATO	Scala: 1:500 1:50	
Archivio: TAV.7-8-9-IMPIANTI A RETE DEF.DWG Pratica: 3293	Disegno: 1590	

LOTTIZZAZIONE

- AMBITO DELLA LOTTIZZAZIONE
- LIMITI CATASTALI
- LIMITE DI PROPRIETA'
- EDIFICI ESISTENTI
- EDIFICI PREVISTI NEL PIANO DI LOTTIZZAZIONE
- ACCESSI CARRABILI

TELECOM

- CORRUGATO A DOPPIO STRATO BLU Ø 125
- CORRUGATO A DOPPIO STRATO BLU Ø 63
- ARMADIETTO A COLONNINA
- POZZETTO 40x40 PREFABBRICATO INTERO
- POZZETTO 60x60 PREFABBRICATO INTERO

ENERGIA ELETTRICA

- CORRUGATO A DOPPIA CAMERA Ø 140
- CORRUGATO A DOPPIA CAMERA Ø 100
- ARMADIO

SEZIONE STRADALE TIPO - scala 1:50

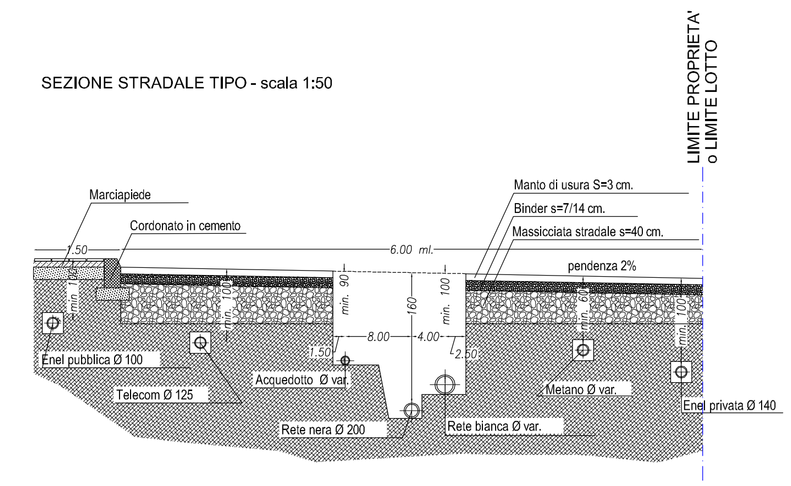
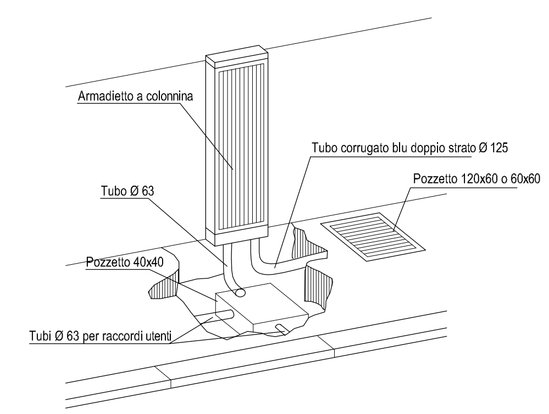
SCHEMA RETE TELECOM VICINO ALL'ARMADIETTO A COLONNINA